	FİYAT İSTEME FORMU	Doküman No	04.02.FR.09
		Revizyon No	3
		Revizyon Tarihi	15.11.2019
		Yayın Tarihi	22.03.2019
		Sayfa No	1/1

İlgili Birim/İşletme Adı : **AFŞİN-ELBİSTAN B TERMİK SANTRALI İŞLETME MÜDÜRLÜĞÜ**

Talep No: ÖLÇÜ KONT./20807 **SON TEKLİF VERME TARİH 27/11/2026 SAAT 15:00' a kadar**

Aşağıda cinsi,miktarı,evsafı,teknik ve idari şartları yazılı malzemeler,4734 sayılı KİK / 22.(d) maddesine göre satın alınacaktır. Fiyat Teklifinizi son teklif verme tarih ve saatine kadar faks, mail veya direk kapalı zarfla vermenizi rica ederiz. Web Adresi: www.euas.gov.tr/ihaleler

Fatih YANIK
Ticaret Şefi

FİYAT TEKLİFİ

Sıra	Malzeme	Miktar (Adet)	Birim Fiyatı (TL) ($) (€)	Toplam Bedel (TL) ($) (€)
1	TEKNİK ŞARTNAME ESASLARINDA YAKLAŞIM SENSÖRÜ ALIMI	20		
Teklif Formu ile Teknik Şartnamede Onaylanıp Gönderilecektir. Son teklif verme tarih ve saatinden sonra gelen Teklif Mektupları değerlendirmeye alınmayacaktır.			KDV HARİÇ TOPLAM TUTAR:	

İlgili Personel : Tel: 0312 295 50 00 Dahili: 24046 Fax: 0344 524 25 80 - 82
E-Posta: mursel.caliskan@euas.gov.tr Teknik Konularda :Abdussamed UNKUN Dahili:24064

TEKLİF / ALIM ŞARTLARI

1- a)-Teklifler KDV hariç olarak verilecektir. b)-Alternetif tekliflerin değerlendirilmesinde alım komisyonu serbesttir.
2- Tekliflerin geçerlilik süresi, idareye teslim tarihinden itibaren ..... takvim günü olacaktır.
3- Malzemenin teslim süresi siparişe müteakip ..... takvim günüdür.
4- Geçerli ve en uygun teklifler .....fiyata göre değerlendirilecek veya eksiltme istenebilecektir.
5- Teklif mektubu, okunup kabul edildiği, teklif edilen bedelin rakam ve yazı ile yazılması, üzerinde kazıntı, silinti ve düzeltme bulunmaması, Ad, Soyad veya Ticaret ünvanı Yazılmak suretiyle yetkili kişilerce imzalanmış olmalıdır. Kaşe veya ad soyad ile imza olmayan teklifler değerlendirme dışı bırakılacaktır.
6- Komisyon kararlarında (‰ 5,69) sözleşme yapılması halinde (‰ 9,48) damga vergisi yükleniciye aittir.
7- Tekliflerde sigorta, nakliye, güvenlik vs giderler yükleniciye aittir.
8- İdare, alımı iptal edip etmemekte alımın bir kısmını alıp almamakta serbesttir.

Mal alım şartlarını okudum ve kabul ediyorum. Söz konusu işin tamamı için birim fiyatlar üzerinden teklif ettiğim KDV hariç .....TL yalnız .....TL olup, teklifimizin kabulünü arz ederim.

Tarih...../...../2026
İstekli Firma Ad / Unvan Kaşe
ve İmza

TEKNİK ŞARTNAME

1. KONU

EÜAŞ Afşin-Elbistan B Termik Santralı İşletme Müdürlüğünün ihtiyacı olan 20 yaklaşım sensörü satın alınması işidir.

2.TARAFLAR

Afşin-Elbistan B Termik Santralı İşletme Müdürlüğü İŞLETME olarak, söz konusu işe teklif verecek firmalar İSTEKLİ, ihtiyaç duyulan malzemeleri sağlamayı taahhüt edecek firma YÜKLENİCİ olarak anılacaktır.

3.İŞİN KAPSAMI

İstenen Malzeme	Talep Edilen Miktar
YAKLAŞIM SENSÖRÜ	20 adet

4.TEKNİK ÖZELLİKLER

4.1 Halihazırda santralımızda kullanılmakta olan yaklaşım sensörleri PEPPERL+FUCHS marka NCB10-30GM40-NO modeli olup teklif edilecek sensörlerler aynı veya aynı çalışma karakteristiğine sahip muadili temin edilecektir. Marka model bilgileri bilgi amaçlı paylaşılmıştır. Aşağıda sensörün görselleri paylaşılmıştır.



4.2 Sensörlerin algılama mesafesi 10 mm dir.

4.3 Sensörler 2 kablo çıkışlı NAMUR tip ve normalde kapalı (NC) olmalıdır.

4.4 Gövdesi paslanmaz çelik olmalıdır ayrıca SIL2 sertifikalı olmalıdır.

4.5 Sensörlerin çalışma gerilimi 8VDC olup iç direnci 1k Ohm dur. Ayrıca kısa devre koruması olmalıdır.

4.6 Algılama durumu için LED göstergesi olmalıdır.

4.7 IP66/IP67 korunma sınıfında olmalıdır, aynı zamanda ATEX sertifikalı olmalıdır.

4.8 Kablo uzunluğu 2 metre olmalıdır.

4.9 Boyutları aşağıdaki görselde paylaşılmıştır.

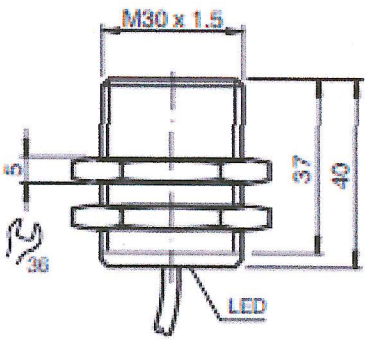

4.10 Sensörler işletme personeli tarafından test edilecek olup testin başarılı olması durumunda ürünler kabul edilecektir.

4.11 Teklif edilecek ürünler yukarıda yer alan teknik özellikleri sağlamalı, sistemin çalışma ve emniyet şartlarına uyumlu olmak zorundadır. Teklif edilecek ürünler bu şartları sağlamadığı takdirde İŞLETME tarafından reddedilecektir.

5.TEKLİF VERME

5.1 İSTEKLİ, ürün ile ilgili teknik özellikleri içeren bilgileri ve gerekli uyarıcı dokümanları teklifiyle beraber verecek ayrıca teklif ettiği cihazın varsa sipariş kodunu(order code) belirtecektir. İŞLETME teknik özelliklerde şartnamenin dışında (menfi) bir durum tespit ettiğinde teklifi değerlendirme dışı tutacaktır. Katalog bulundurmayan muadil teklifler değerlendirmeye alınmayacaktır.

5.2 İSTEKLİ teklif vermeden önce, İŞLETME personeli nezaretinde cihazların çalışma şartlarını yerinde inceleyebilir. **Teklifi hazırlamak ve taahhüde girmek için gerekli olabilecek tüm bilgileri temin etmek isteklinin sorumluluğundadır.**

6. MUAYENE VE TESELLÜM

6.1 YÜKLENİCİ' nin sağlayacağı ürünler hiç kullanılmamış olacaktır. Ambalajların dış yüzeylerinin sağlam, patlaksız, kesinlikle deforme olmamış ve üretici firma standartlarına göre orijinal güvenlik önlemlerinin alınmış olması gerekmektedir.

6.2 Belirtilen şartlar ve süreler tamamlandığında ödeme işletmenin planına göre yapılacaktır.

7.TESLİM ZAMANI YERİ VE FİYAT

7.1 Teslim edilecek malzemelerin teslimata kadar olan tüm masrafları YÜKLENİCİYE aittir.

7.2 Teslimat toplu yapılacak olup, teslim yeri EÜAŞ Afşin-Elbistan B Termik Santralı İşletme Müdürlüğü Ambarıdır.

7.3 Teklifler KDV hariç diğer tüm masraf ve vergiler dâhil olmak üzere toplam fiyat olarak TL veya TL ye çevrilebilir herhangi bir para birimi cinsinden verilecektir. Değerlendirme toplam fiyat üzerinden yapılacaktır.

Abdussamed ÜNKUN
Elektrik-Elektronik Müh.