| | FİYAT İSTEME FORMU | Doküman No | 04.02.FR.09 |
|---|---|---|---|
| | | Revizyon No | 3 |
| | | Revizyon Tarihi | 15.11.2019 |
| | | Yayın Tarihi | 22.03.2019 |
| | | Sayfa No | 1/1 |

**İlgili Birim/İşletme Adı :** **AFŞİN-ELBİSTAN B TERMİK SANTRALI İŞLETME MÜDÜRLÜĞÜ**

**Talep No:DIŞ TESİS/20828** **SON TEKLİF VERME TARİH/30/11/2026 SAAT 15:00' a kadar**

Aşağıda cinsi,miktarı,evsafı,teknik ve idari şartları yazılı malzemeler,4734 sayılı KİK / 22.(d) maddesine göre satın alınacaktır. Fiyat Teklifinizi son teklif verme tarih ve saatine kadar faks, mail veya direk kapalı zarfla vermenizi rica ederiz. Web Adresi https://www.euas.gov.tr/Bilgi Merkezi /ihaleler ve Doğrudan Teminler.

Fatih YANIK
Ticaret Şefi

**FİYAT TEKLİFİ**

| Sıra | Malzeme | Miktar (ADET) | Birim Fiyatı (TL) ($) (€) | Toplam Bedel (TL) ($) (€) |
|---|---|---|---|---|
| 1 | 14EAC31-32 KONVEYÖR HATLARI RULO İSTASYONLARI (DT-0207) | 30 Adet | | |
| 2 | 12ECA17-27, 34ECA18-28 KONVEYÖR HATLARI ALT TAŞIYICI RULO (DT-0275) | 30 Adet | | |
| 3 | 12ECA17-27, 34ECA18-28 KONVEYÖR HATLARI ÜST TAŞIYICI RULO (DT-0503-1) | 10 Adet | | |
| Teklif Formu ile Teknik Şartnamede Onaylanıp Gönderilecektir. Son teklif verme tarih ve saatinden sonra gelen Teklif Mektupları değerlendirmeye alınmayacaktır. | | | KDV HARİÇ TOPLAM TUTAR: | |

İlgili Personel : Tel: 0312 295 50 00 Fax: 0344 524 25 80 - 82
E-Posta: cetin.gisi@euas.gov.tr Dahili: 24046 Teknik Konularda : Emre TABAK Dahili:24123

**TEKLİF / ALIM ŞARTLARI**

1- a)-Teklifler KDV hariç olarak verilecektir. b)-Alternetif tekliflerin değerlendirilmesinde alım komisyonu serbesttir.
2- Tekliflerin geçerlilik süresi, idareye teslim tarihinden itibaren ..... takvim günü olacaktır.
3- Malzemenin teslim süresi siparişe müteakip ..... takvim günüdür.
4- Geçerli ve en uygun teklifler .....fiyata göre değerlendirilecek veya eksiltme istenebilecektir.
5- Teklif mektubu, okunup kabul edildiği, teklif edilen bedelin rakam ve yazı ile yazılması, üzerinde kazıntı, silinti ve düzeltme bulunmaması, Ad, Soyad veya Ticaret ünvanı Yazılmak suretiyle yetkili kişilerce imzalanmış olmalıdır. Kaşe veya ad soyad ile imza olmayan teklifler değerlendirme dışı bırakılacaktır.
6- Komisyon kararlarında (‰ 5,69 ) sözleşme yapılması halinde (‰ 9,48 ) damga vergisi yükleniciye aittir.
**7- Tekliflerde sigorta, nakliye, güvenlik vs giderler yükleniciye aittir.**
8- İdare, alımı iptal edip etmemekte alımın bir kısmını alıp almamakta serbesttir.

Mal alım şartlarını okudum ve kabul ediyorum. Söz konusu işin tamamı için birim fiyatlar üzerinden teklif ettiğim KDV hariç .....TL yalnız .....TL olup, teklifimizin kabulünü arz ederim.

Tarih...../...../2026
İstekli Firma Ad / Unvan Kaşe
ve İmza

# TEKNİK ŞARTNAME

## I. KONU:

EÜAŞ Afşin-Elbistan B Termik Santrali İşletme Müdürlüğünün ihtiyacı olan aşağıda miktarı ve özellikleri verilen Çelik Rulo İstasyonlarının teknik resimlere göre imali ve santral teslimi satın alınması işidir.

## II. İŞİN MİKTARI:

| Sıra No. | Malzeme | Resim no. | Miktar |
|---|---|---|---|
| 1 | 14EAC31-32 Konveyör Hatları Rulo İstasyonları | DT-0207 | 30 adet |
| 2 | 12ECA17-27, 34ECA18-28 Konveyör Hatları Alt Taşıyıcı Rulo | DT-0275 | 30 adet |
| 3 | 12ECA17-27, 34ECA18-28 Konveyör Hatları Üst Taşıyıcı Rulo | DT-0503-1 | 10 adet |

## III. ŞASELERİN TEKNİK ÖZELLİKLERİ:

**a)** Şaselerin çalışma koşulları;
- 15-60 ton gergili
- Bantların çalışma hızı maksimum 5.2 metre/saniye
- Bantların taşıma kapasiteleri maksimum 4500 ton/saat
- Eğimli bant yollarında kullanılacaktır.

Şaselerin çalışacağı ortam hakkında daha detaylı bilgi edinmek isteyen istekliler sistemde inceleme yapabilirler. Aksi takdirde ileriki bir tarihte çalışma yeri hakkında herhangi bir itirazda bulunamazlar.

**b)** Teknik resim bilgilendirme amaçlı olarak verilmiş olup istekliler yerinde ölçü alabilirler ve inceleme yapabilirler. Teknik resimde hata, eksik olması halinde Yüklenici herhangi bir ücret ve hak talebinde bulunmayacaktır.

**c)** Şaselerde ST52 malzeme kullanılacaktır.

**d)** Şaseler pastan, kirden, çapaktan vs. yabancı maddelerden temizlenmiş olacaktır. Çatlak, çentik vs. hatalar olmayacaktır.

**e)** Şaselerin kaynak yerlerinde hata olmayacaktır.

**f)** Montajı tamamlanan şaseler, gri renk antipas boya ile püskürtme usulü boyanacaktır.

**g)** İmalatı yapılan şaselerin bir tarafının alın kısmına, YÜKLENİCİ amblemi, imal yılı ve ayı numaratörle yazılacaktır.

## IV. İŞİN TARİFİ, YAPILIŞ ŞEKLİ ve YÜKLENİCİ SORUMLUKLARI:

**a)** YÜKLENİCİ imalatını ilgili teknik resimlerdeki ölçü ve toleranslarda İŞLETME'nin belirttiği malzemeden imal edecektir.

**b)** Eksik bilgi ve belgelerle katılan istekliler değerlendirmeye alınmayacaktır.

**c)** YÜKLENİCİ'nin sipariş şartlarını yerine getirmediği tespit edildiği takdirde İŞLETME siparişi tek taraflı olarak feshedebilecektir.

## V. MUAYENE VE TESELLÜM:

**a)** İŞLETME ambarına teslim edilen şaselerden hasarlı ya da kusurlu olanları tespit edildiğinde derhal yükleniciye iade edilecek ve yenilerinin 10 gün içerisinde temini istenecektir.

**b)** İşletmeye ambarına getirilen şaseler ölçümleri ve kaynak yerleri kontrol edilecektir. Şaselerin nakliyesi ve ücretleri YÜKLENİCİ'ye aittir. İŞLETME araç sağlamayacak ve herhangi bir ücret ödemeyecektir.

**c)** İlk muayene esnasında tespit edilemeyen ve kullanım esnasında ayıplı ya da hasarlı olduğu ortaya çıkan şaseler YÜKLENİCİ tarafından yeniden imal edilecektir.

**VI. AMBALAJ VE NAKLİYE:**

Temin edilecek malzemelerin sevkiyatı, ulusal/uluslararası nakliyeye ve depolamaya uygun yüklenici tarafından taşıma esnasında ve stokta zarar görmeyecek şekilde ambalajlanmış olarak yapılacaktır. Temin edilecek malzemeler için nakliyeden kaynaklı tüm masraf ve sorumluluk yükleniciye aittir. Nakliyeden dolayı zarar görmüş malzemelerin kabulü yapılmayacaktır. Kısmi teslimat yapılabilir

**VII. FİYAT:**

İstekliler, sipariş konusu malzemelerin tamamı için İşletme Müdürlüğü teslimi olarak TL veya TL ye çevrilebilen para birimi cinsinden birim ve toplam fiyat vereceklerdir. Teklifler toplam fiyat üzerinden değerlendirilecektir.

**VIII. ÖDEME:**

Ödeme, yüklenicinin istenilen malzemeleri İşletme Müdürlüğü ambarına getirmesinin ardından İşletme yetkililerinin kontrol ve onaylarından sonra EÜAŞ'ın ödeme planına göre yapılacaktır.

**Ek 1: Teknik Resim DT-0207**
**Ek 2: Teknik Resim DT-0275**
**Ek 3: Teknik Resim DT-0503-1**

**Emre TABAK**
**Makine Mühendisi**

**Hasan YILMAZ**
**Başmühendis**

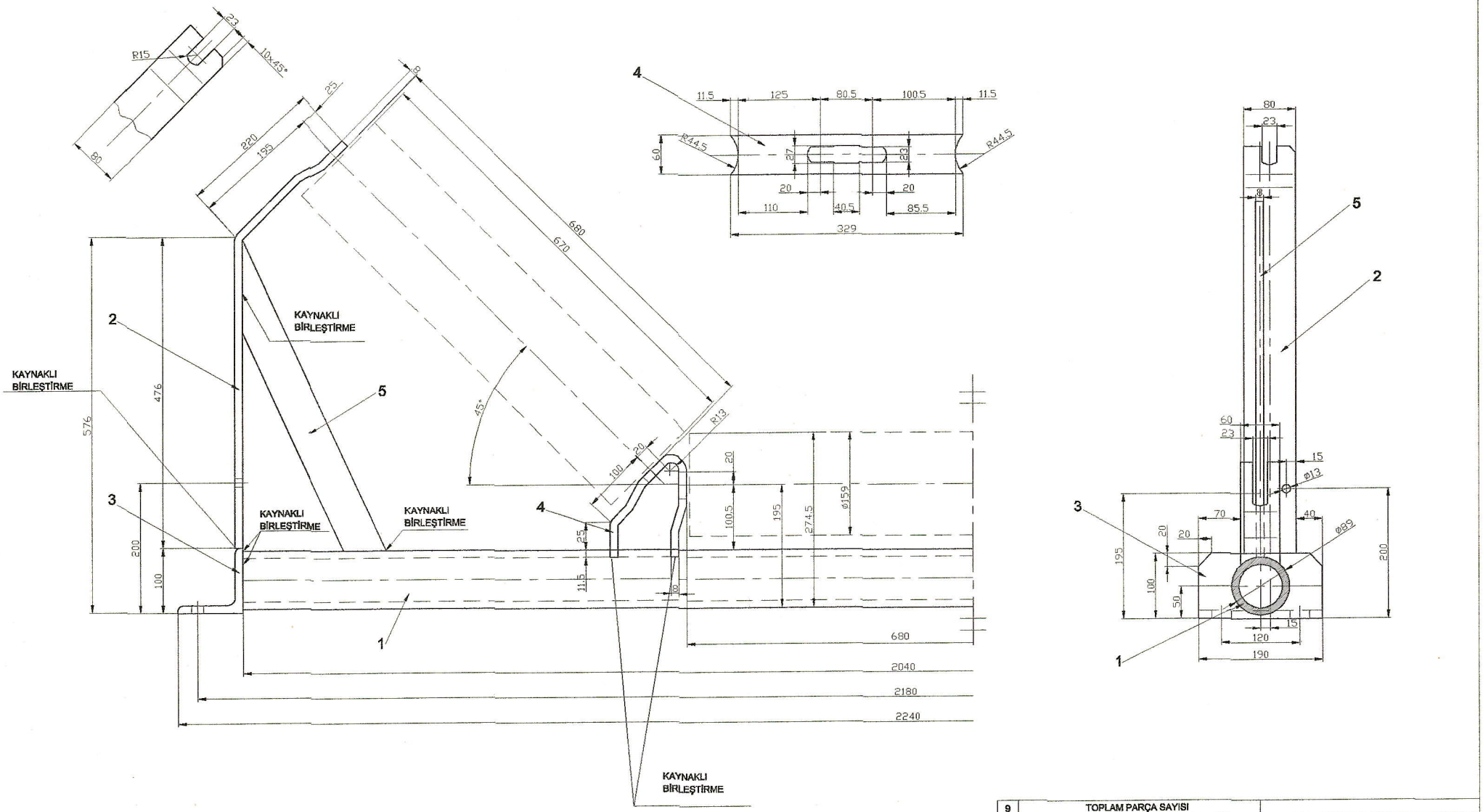


| | | | | | | |
|---|---|---|---|---|---|---|
| 9 | TOPLAM PARÇA SAYISI | | | | | |
| 2 | Bayrak (destek) | | 5 | 5 | | |
| 2 | Orta destek | | 4 | 4 | | |
| 2 | İstasyon pabucu | | 3 | 3 | | |
| 2 | Rulo başı | | 2 | 2 | | |
| 1 | Boru gövde Ø89 | | 1 | 1 | | |
| Sayı | Parçanın adı - standart no | | Monj. No | Resim No | Gereç | Açıklama |

| | Tarih | Adı Soyadı | İmza | Sayı | Gereç |
|---|---|---|---|---|---|
| Çizen | 20.11.2008 | Adem AKPINAR | | | |
| Kontrol | 20.11.2008 | M. MÜFTÜOĞULLARI | | | |
| Stan.kont. | 20.11.2008 | ARİF ŞAHİN | | | |
| Ölçek | | | | | |

AFŞİN - ELBİSTAN
B - TERMİK SANTRALI
İŞLETME MÜDÜRLÜĞÜ

1/4

14ECA 31-32 KONVEYÖRÜ ÜST
TAŞIYICI ÇELİK RULO İSTASYONU

Resim no

DT-0207-1

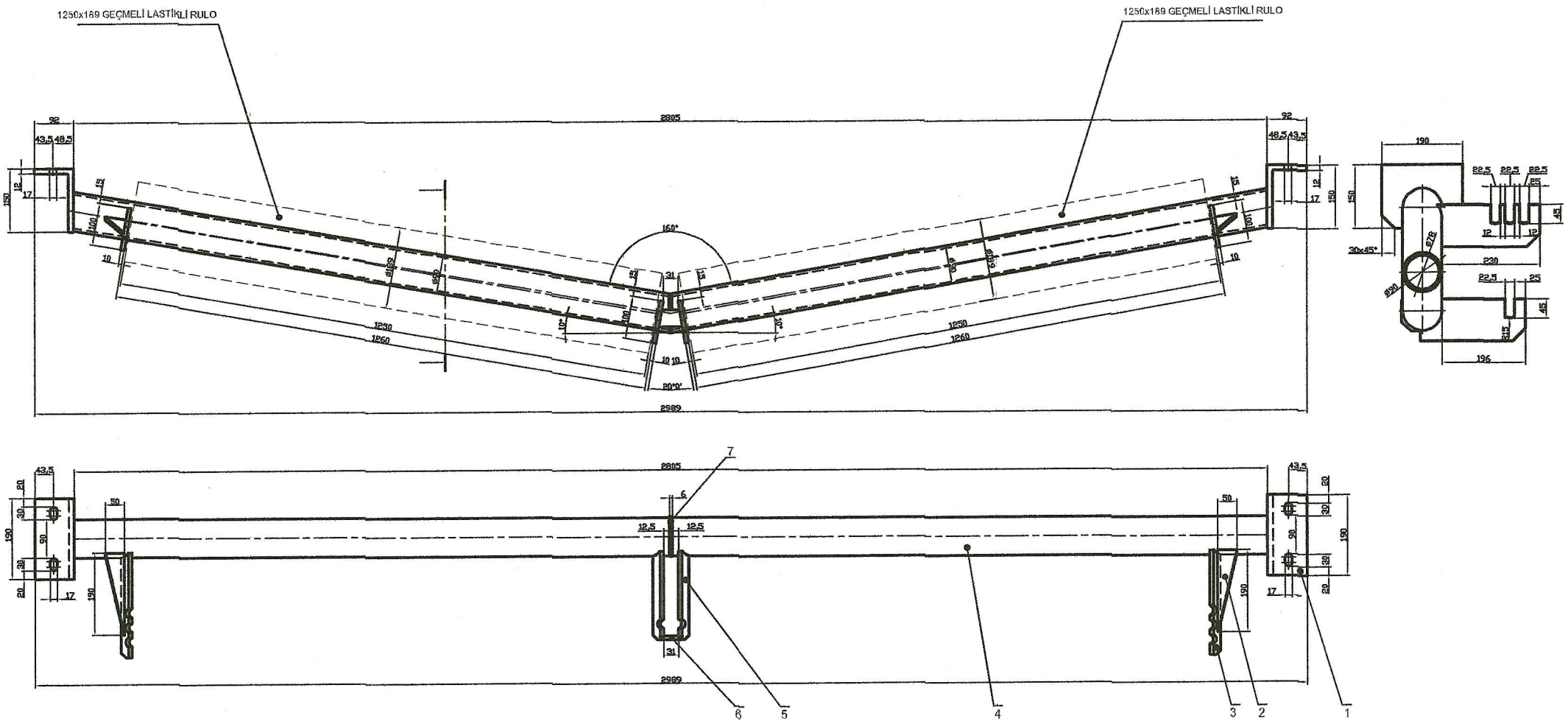


| Sayı | Parçanın adı - standart no | Mona No | Resim No | Gereç | Açıklama |
|---|---|---|---|---|---|
| 1 | Taşıyıcı Boru Birleştirme Levhası | | 7 | | |
| 1 | Sabit Kol Destek Plakası | | 6 | | |
| 2 | Sabit Kol | | 5 | | |
| 2 | Taşıyıcı Gövde Borusu | | 4 | | |
| 2 | Ayarlı Kol | | 3 | | |
| 2 | Ayarlı Kol Destek Plakası | | 2 | | |
| 2 | Sabitleme Pahucu | | 1 | | |

| | Tarih | Adı Soyadı | İmza | Sayı | Gereç |
|---|---|---|---|---|---|
| Çizen | 22.03.2011 | Mustafa ÇAKMIŞ | | | |
| Kontrol | 22.03.2011 | M. Fatih ŞAHİN | | | |
| Stan.Kont. | 22.03.2011 | Arif ŞAHİN | | | |

AFŞİN - ELBİSTAN
B - TERMİK SANTRALI
İŞLETME MÜDÜRLÜĞÜ

Ölçek: 1:4

12 ECA 17/27 - 34 ECA 18/28 MEKİK BANTLARIN ALT TAŞIYICI RULO İSTASYONU

Resim no: DT-0275

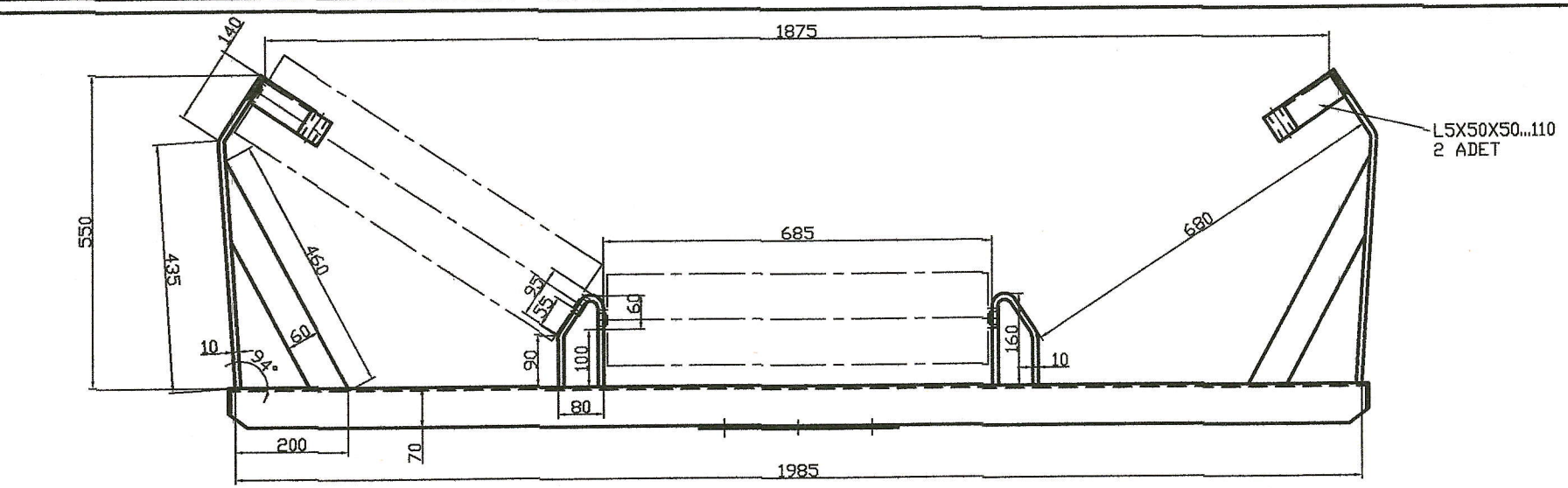


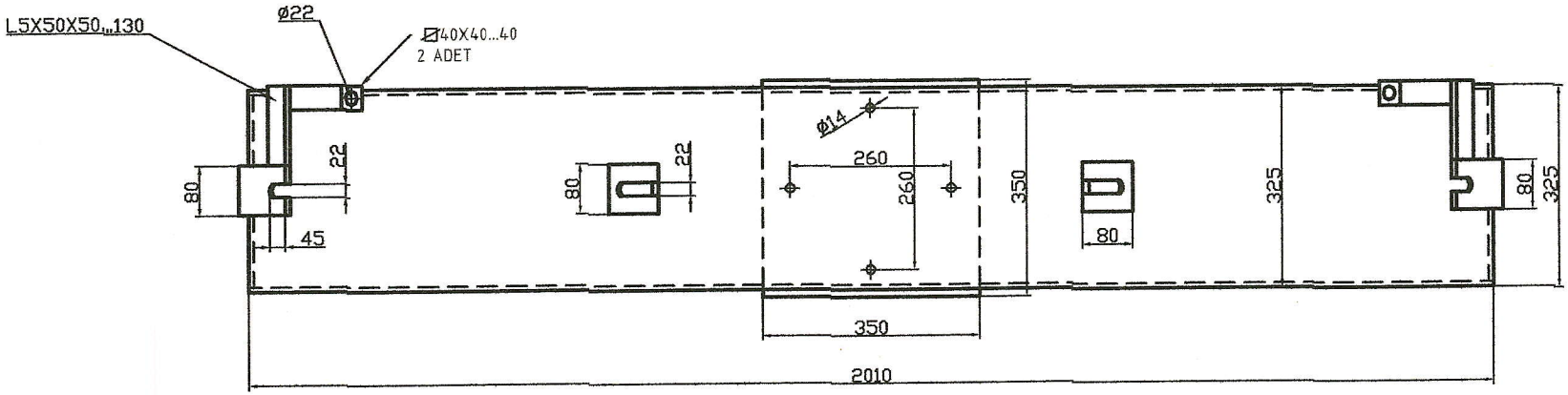


| | Tarih | Adı Soyadı | İmza | Sayı | Gereç | |
|---|---|---|---|---|---|---|
| Çizen | 07/05/2023 | Ali Nihat KURT | | | | AFŞİN - ELBİSTAN B - TERMİK SANTRALI İŞLETME MÜDÜRLÜĞÜ |
| Kontrol | | Emrah KURT | | | | |
| Kontrol | | | | | | |
| Stan.kont. | | | | | | |
| Ölçek | 12 ECA 17 & 27<br>34 ECA 18 & 28<br>ÜST TAŞIYICI ÇELİK RULO İSTASYONU | | | | | Resim no<br>DT- 0503/1 |